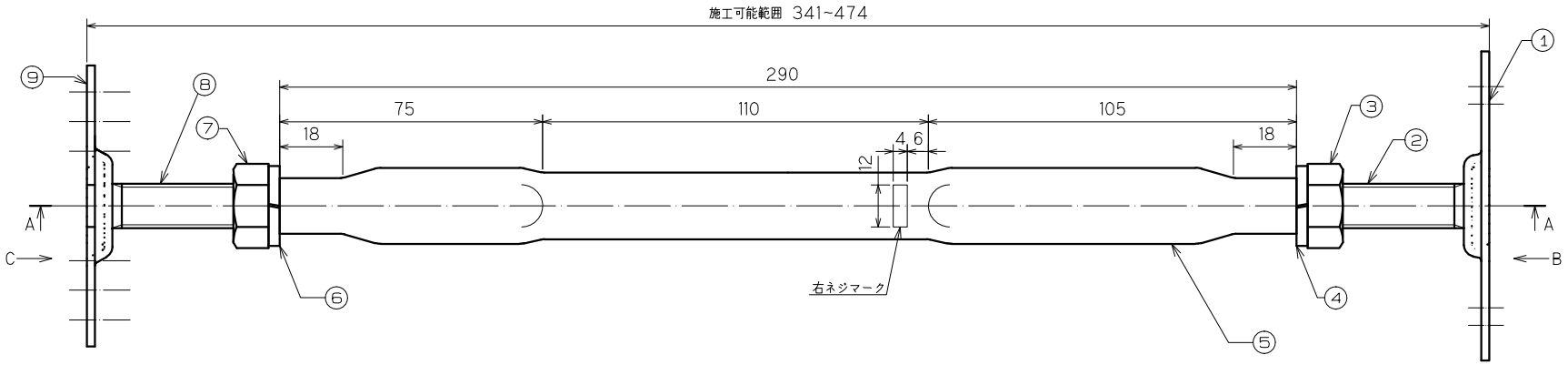

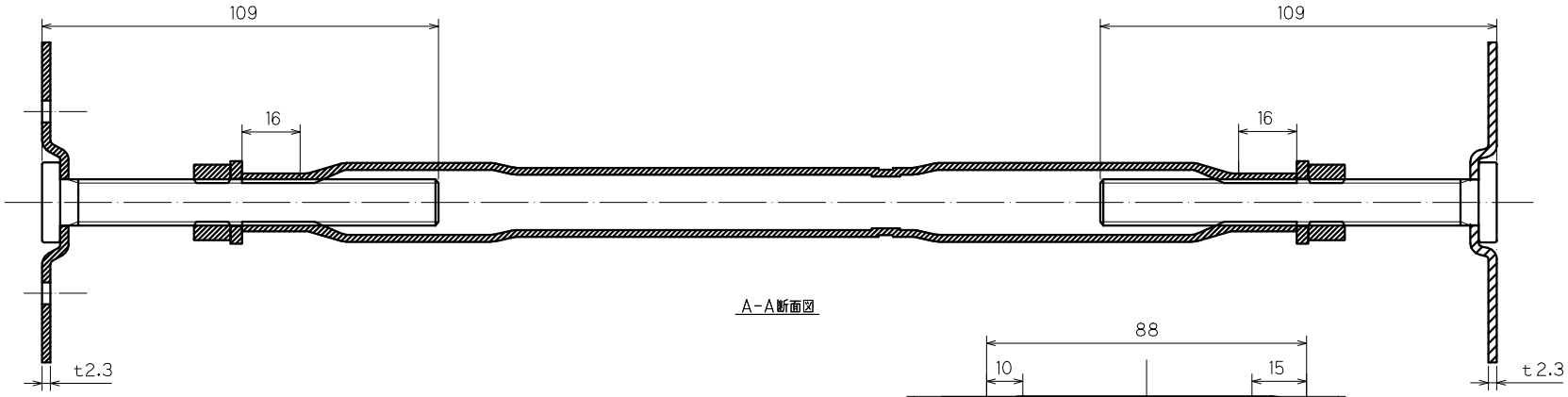

A-A断面図

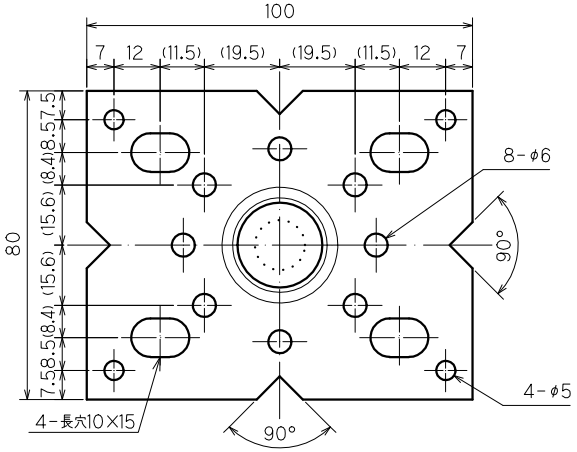

矢 視 C

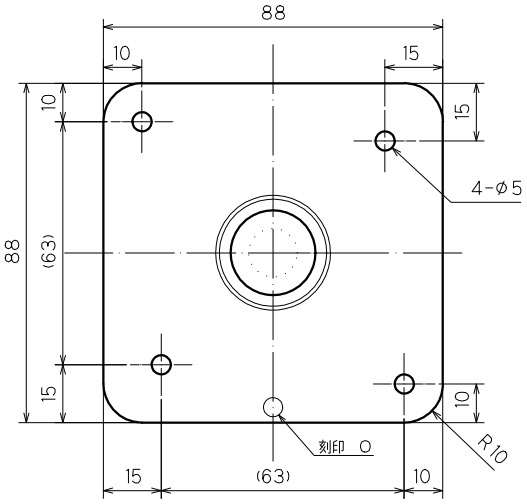

矢 視 B

品番	品名	材質	個数	備考
9	TD側製束用ベースプレート	SPHC	1	2.3X80
8	ウエルドボルト(左ネジ)	SWCH(相当品)	1	W1/2X104
7	六角ナット(左ネジ)	SWCH(相当品)	1	W1/2
6	左ネジ用・スプリングワッシャ	SWRM(相当品)	1	W1/2
5	ターンバックル丸タイプ	STK400	1	t1.9X φ21.7
4	右ネジ用・スプリングワッシャ	SWRM(相当品)	1	W1/2
3	六角ナット(右ネジ)	SWCH(相当品)	1	W1/2
2	ウエルドボルト(右ネジ)	SWCH(相当品)	1	W1/2X104
1	フラット受け部プレート	SPHC	1	t2.3

図名	フラットTD側製束	平成12年2月21日
	L400	尺度 0.7
図番	TFA0400	

タカヤマ金属工業(株)