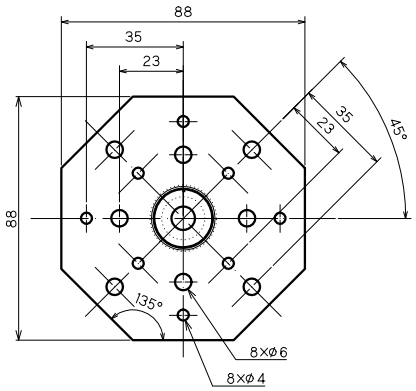

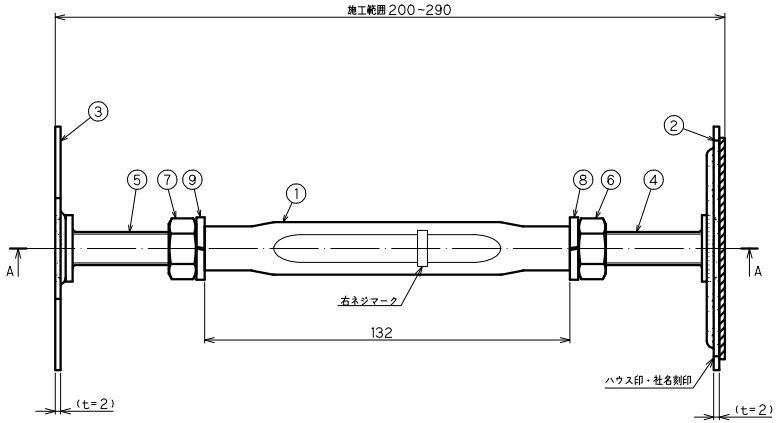

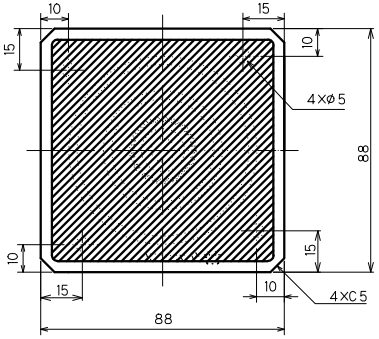

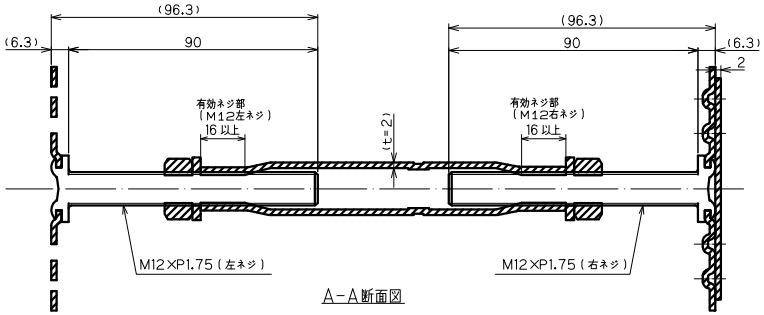

A-A断面図

表面処理：溶融亜鉛めっき JIS H 8641 HDZT 49

品番	品名	材質	個数	備考
10	ゴムシート	NBR	1	t=2
9	左ネジ，スプリングワッシャ	SWRH相当	1	M12
8	右ネジ，スプリングワッシャ	SWRH相当	1	M12
7	M12左ネジ六角ナット 2種	SWCH相当	1	M12+0.7又は+0.8
6	M12右ネジ六角ナット 2種	SWCH相当	1	M12+0.7又は+0.8
5	左ネジ，カシメボルト	SWCH相当	1	M12×P1.75
4	右ネジ，カシメボルト	SWCH相当	1	M12×P1.75
3	ベースプレート	SPHC相当	1	t2.0×88
2	フラット受プレート	SPHC相当	1	t2.0×88
1	ターンバックル角タイプ	STK400相当	1	t2.0×φ21.7

図面名称	F2029 newTD鋼製束
作成日	2026年 1月 5日
図面No	CZA0001
尺度	1/1

タカヤマ金属工業(株)

A1：594×841